BASIC, DIM, CC, D70022U/22W, Netzgerät, Kunststoff, Schwarz, 9,80-22,00W, dimmbar, IP20, 230V, 127mm

Artikelnummer:	109598

Produktspezifikation:

Material 1:	Kunststoff
Farbe 1:	Schwarz
Höhe in mm:	28.0
Breite in mm:	44.0
Länge in mm:	127.0
Spannung:	220-240V AC/50-60Hz
Lichtleistung in Watt:	9,80-22W
Nennleistung in Watt:	9,80-22,00
Leistungsfaktor:	0,95
Umgebungstemperatur:	-20°C - +45°C
Betriebsstunden lt. Hersteller:	30000 h
Schutzart:	IP20
Dimmbar:	Ja
Dimmspezifikation:	Phasenan-/abschnitt
Inkl. Trafo:	Ja
Innenbereich:	Ja
Produktfamilie:	BASIC, DIM, CC, D70022U/22W
Spezifikation 1:	Trafos & Netzgeräte
Spezifikation 2:	Netzgerät
Spezifikation 3:	Schutzklasse: II
Spezifikation 8:	Katalog Nr.: 872646
Altern. Art-Nr.:	862207
Garantie in Jahren:	5 Jahre
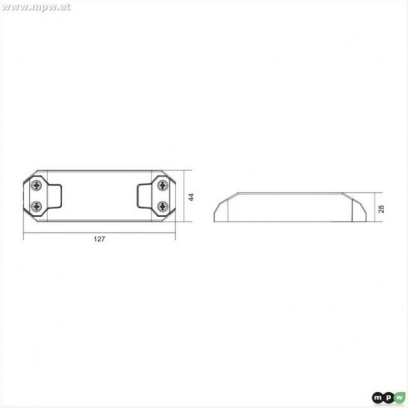
Datenblätter
NewLuxLed
PDF Download